HELI

G series

3-3.5 ton
CARRETILLA ELÉCTRICA AC

Configuración Standard

OPS. Sistema presencia operario (tracción/ hidraúlico)
Completo display LCD
Modos conducción seleccionables por operario
Distribuidor hidraúlico de 3 válvulas
Palancas ergonomicas junto al conductor
Dirección eléctrica
Alfombrilla de goma
Apoyacargas
Espejo retrovisor
Luces completas delanteras/traseras
Freno estacionamiento mecánico
Avisador acustico marcha atrás
Luz destellos
Tejadillo gran resistencia
Columna dirección ajustable en inclinación
Volante de pequeño diámetro
Asiento con suspensión y brazos laterales
Cinturón de seguridad
Ruedas superelasticas

Opciones

Mástiles con elevación libre o Triplex
Marco frontal
Semicabina
Cabina
Calefacción
4 Válvulas
Diversas longitudes de horquillas
Ruedas antihuella
Carro portahorquillas más ancho
Luz trasera trabajo
Protección cilindros de inclinación y dirección
Doble rueda delantera
Pintura RAL personalizable
Desplazador (integral o colgado)
Implementos opcionales
Diversas baterías y cargadores

*Las especificaciones y equipamientos están sujetos a cambios sin previo aviso.

HELI

HIDRALTURA
CARRETILLAS ELEVADORAS

Dirección Comercial: C/Xavier Noguès, 12
Pol. Ind. Can Ribò
08911 Badalona
hidraltura@hidraltura.es www.hidraltura.es

HELI
ELEVANDO EL FUTURO

24 AÑOS SIENDO EL FABRICANTE
Y VENDEDOR DE MÁQUINAS Nº 1 EN CHINA

CARRETILLA ELECTRICA AC 3-3.5 ton

HELI

Mejor visibilidad

Visibilidad mejorada en un 7% gracias a la construcción del mástil y el puesto de conducción.
Tejadillo en forma de arco con rejilla diseñada para proteger al coductor y permitir una óptima visibilidad hacia arriba.

7%
Incremento de la visibilidad

Excelente sistema de dirección

El sistema de direcció
tecnología permite un manejo más suave y una dirección más rápida y precisa, con el nivel sonoro más bajo.

- ✓ Nueva dirección con sistema sensible a la carga
- ✓ Dirección hidraúlica
- ✓ Nueva bomba de bajo nivel sonoro y altas prestaciones.

Motor tracción AC

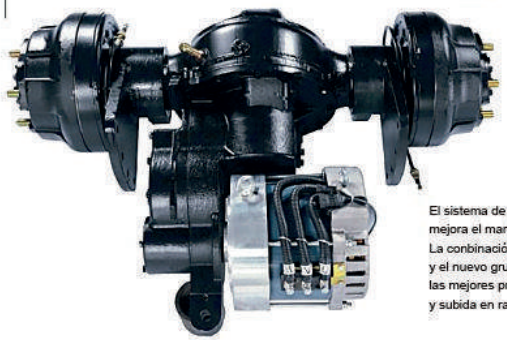

El sistema de tracción mejora sus prestaciones, mejora el mantenimiento y permite una mayor autonomia.
La conbinación de un potente motor AC y el nuevo grupo motriz permiten las mejores prestaciones en aceleración, velocidad y subida en rampa.

50 %
MEJORA EN SUBIDA EN RAMPA

25 %
MEJORA EN VELOCIDAD MÁXIMA

Sistema hidraúlico de altas prestaciones

El im novador diseño y configuración del sistema hidraúlico permite unas altas prestaciones tanto con carga como vacío y un alto nivel de eficiencia energética.

20%
INCREMENTO EN VELOCIDAD DE ELEVACIÓN SIN CARGA

12%
INCREMENTO EN VELOCIDAD DE ELEVACIÓN CON CARGA

- ✓ Nuevo motor de baja sonoridad y alto par.
- ✓ Controlador de elevación MOSFET
- ✓ Nuevo sistema de tecnología dinamica de carga
- ✓ Sistema AC opcional que incrementa más las prestaciones

Mayor espacio para el conductor

La optimización y la ergonomía del espacio del conductor permite una conducción más confortable y segura.
Sistema de presencia de operário.

12 %
MAYOR ESPACIO PARA EL CONDUCTOR

Prestaciones más inteligentes

La carretilla está equipada con los más modernos sistemas electrónicos que consiguen las mejores prestaciones y el mayor ahorro de energia.

- ✓ CAN BUS
- ✓ Auto frenado en rampa
- ✓ Prevención de operación incorrecta
- ✓ Controlador tracción AC
- ✓ Corte corriente emergencia
- ✓ Autoprotección del sistema eléctrico
- ✓ Selección de función velocidad
- ✓ Aumento de la autonomía en más de 90 minutos por turno

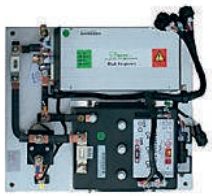

CONTROLADOR ZAPI

CONTROLADOR CURTIS

CARACTERÍSTICAS DE DISEÑO Y FABRICACIÓN

	Características				
1.01	Fabricante			HELI	
1.02	Modelo			CPD30	CPD35
1.03	Configuración			G1/G2	G1/G2
1.04	Capacidad	Q	kg	3000	3500
1.05	Centro de gravedad	c	mm	500	500
1.06	Unidad de potencia			Batería	Batería
1.07	Tipo de conducción			Sentado	Sentado
1.08	Distancia entre ejes	Y	mm	1680	1680
	Neumáticos				
2.01	Tipo ruedas			Pneumatic	Superelastic
2.02	Numero (delante/atrás)			2/2	2/2
2.03	Anchura eje delantero	D10	mm	1000	1000
2.04	Anchura eje trasero	D11	mm	980	980
2.05	Ruedas delanteras			28×9-15-12PR	28×9-15
2.06	Ruedas traseras			18×7-8-14PR	18×7-8
	Dimensiones				
3.01	Voladizo delantero	X	mm	485	490
3.02	Inclinación mástil adelante/atrás	α / β	°	6/10	6/10
3.03	Altura replegado	H1	mm	2075	2180
3.04	Elevación libre	H2	mm	145	150
3.05	Altura elevación	H3	mm	3000	3000
3.06	Altura mástil extendido	H4	mm	4182	4177
3.07	Altura tejadillo	H6	mm	2215	2215
3.08	Dimensiones horquillas	T×W×L4	mm	45×125×1070	50×125×1070
3.09	Tipo carro portahorquillas			3A	3A
3.10	Longitud al frente horquilla	L2	mm	2485	2550
3.11	Anchura máxima	B1	mm	1225	1225
3.12	Radio giro	Wa	mm	2210	2270
3.13	Distancia al suelo bajo el mástil	m1	mm	135	135
3.14	Distancia al suelo del chásis	m2	mm	150	150
3.15	Pasillo trabajo (pallet 1000 x 1000)	H7	mm	3965	4030
3.16	Pasillo trabajo (pallet 1200 x 1200)	Ast	mm	4095	4160
	Prestaciones				
4.01	Velocidad máxima carga/sin carga		km/h	15.0/15.5	14.5/15.0
4.02	Velocidad elevación carga / sin carga		mm/s	280/450	250/440
•4.02	Velocidad elevación carga / sin carga		mm/s	340/460	325/450
4.03	Velocidad descenso carga / sin carga		mm/s	500	500
4.04	Subida en rampa (coon carga)		%	15	12
4.05	Fuerza de tiro (con carga)		N	15600	17500
4.06	Tiempo aceleración (10m) carga/sin carga		s	5.0/4.7	5.2/4.9
	Peso				
5.01	Peso total (con/ sin batería)		kg	4810/3230	5500/3920
5.02	Peso por eje sin carga (delante/atrás)		kg	2320/2490	2640/2860
5.03	Peso por eje con carga (delante/atras)		kg	7055/755	8145/855
	Batería				
6.01	Voltaje/Capacidad en 5 h.		V/Ah	80/480	80/480
6.02	Peso Batería		kg	1580	1580
6.03	Batería, standard DIN			43536A	43536A
	Controlador y motores				
7.01	Potencia motor tracción		kW	16.6(AC)	16.6(AC)
7.02	Potencia motor hidraúlico		kW	13(DC)	13(DC)
•7.02	Potencia motor hidraúlico		kW	13.5(AC)	13.5(AC)
7.03	Tipo controlador tracción			MOSFET/AC	MOSFET/AC
7.04	Tipo controlador hidraúlico			MOSFET/DC	MOSFET/DC
•7.04	Tipo controlador hidraúlico			MOSFET/AC	MOSFET/AC
7.05	Freno servicio/estacionamiento			Hidraúlico/Mecánico	Hidraúlico/Mecánico
7.06	Presión trabajo sistema hidraúlico		Mpa	21	21

*Características con motor hidraúlico AC

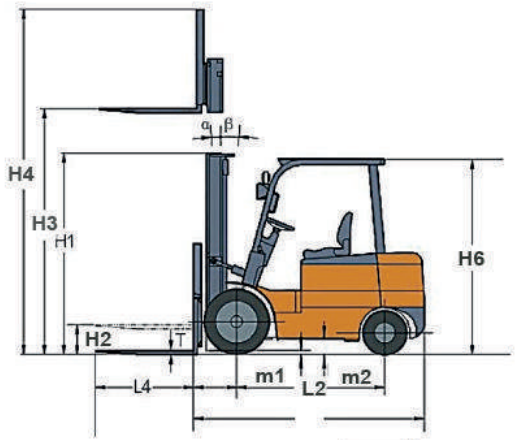

Ast: Pasillo de estiba con giro 90º
a: Margen seguridad
b: Longitud carga

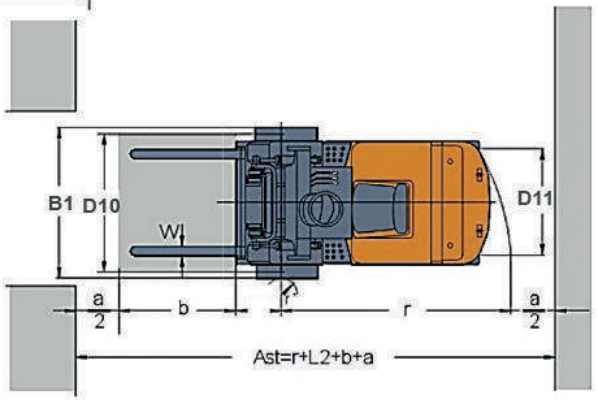

TECNOLOGIA ENERGIAS RENOVABLES

Con el uso de un novedoso sistema de direción y el controlador AC, la carretilla ahorra más energia por cada carga y su autonomía se incrementa en un 15%.

15%

LAS PRESTACIONES DE LA BATERÍA AUMENTAN.

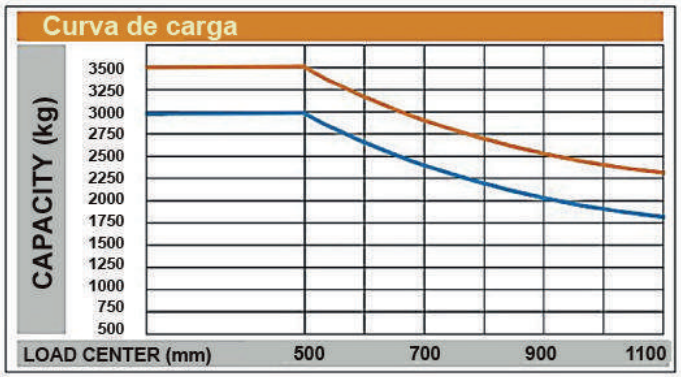

3.0t 3.5t

NOTA: Diagrama de carga con horquillas standard y centro de gravedad 500 mm. Si utiliza otras horquillas y/o centro de carga diferente, consulte al fabricante.

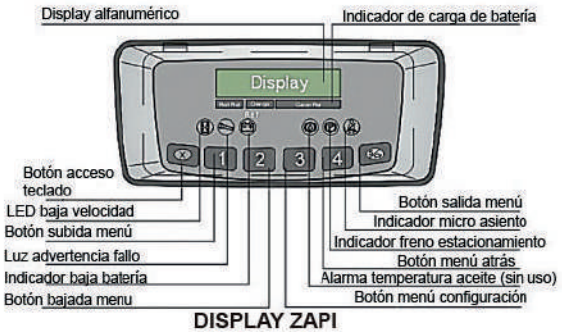

DISPLAY ZAPI

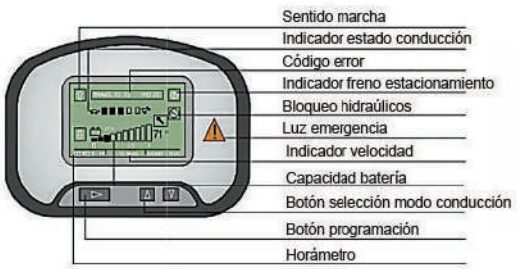

DISPLAY CURTIS

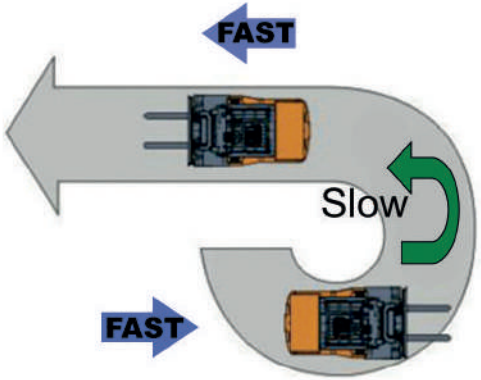

REDUCCIÓN DE LA VELOCIDAD EN GIROS (OPCIONAL)

LA MÁS AVANZADA INGENIERIA

MODEL-B
Contourn Plot
Element Stresses (2D &3D)
Analysis system
Simple average

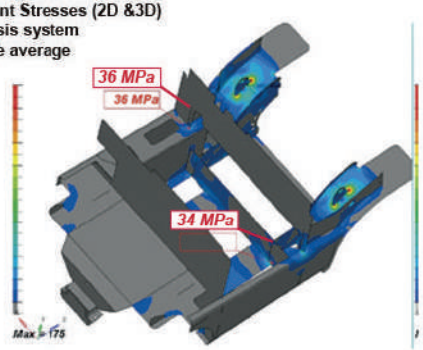

MÁSTIL DUPLEX

Modelo Mástil	Altura Elevación	Capacidad a 500 mm. cdg (kg)		Altura replegado		Angulo inclinación
		CPD30	CPD35	CPD30	CPD35	
M200	2000	3000	3500	1565	1680	5/10
M250	2500	3000	3500	1815	1930	5/10
M300	3000	3000	3500	2075	2180	5/10
M330	3300	3000	3500	2215	2330	5/10
M350	3500	3000	3500	2315	2430	5/10
M370	3700	3000	3400	2415	2530	6/6 *5/10
M400	4000	2950	3350	2615	2730	6/6 *5/10
M425	4250	2850	3250	2740	2855	6/6 *5/10
M450	4500	2750	3100	2865	2980	6/6 *5/10
M500	5000	2400 *2550	2650 *2800	3115	3230	6/6 *6/6
M550	5500	2250 *2450	2500 *2600	3415	3530	3/6 *3/6
M600	6000	1500 *2200	1550 *2400	3665	3780	3/6 *3/6

MÁSTIL DUPLEX GRAN ELEVACION LIBRE

Modelo Mástil	Altura Elevación	Capacidad a 500 mm. cdg (kg)		Altura replegado		Elevación libre (con Apoyacargas)		Angulo Inclinación
		CPD30	CPD35	CPD30	CPD35	CPD30	CPD35	
ZM200	2000	3000	3500	1570	1680	344	500	5/10
ZM250	2500	3000	3500	1820	1930	594	750	5/10
ZM300	3000	3000	3500	2070	2180	844	1000	5/10
ZM330	3300	3000	3500	2220	2330	994	1150	5/10
Zm350	3500	3000	3500	2320	2430	1094	1250	5/10
ZM370	3700	3000	3400	2420	2530	1194	1350	6/6 *6/10
ZM400	4000	2950	3350	2620	2730	1394	1550	6/6 *6/10
ZM425	4250	2850	3250	2745	2855	1519	1675	6/6 *6/10
ZM450	4500	2750	3100	2870	2980	1644	1800	6/6 *6/10
ZM500	5000	2400 *2550	2650 *2800	3120	3230	1894	2050	6/6 *6/6
ZM550	5500	2250 *2450	2500 *2600	3420	3530	2194	2350	3/6 *3/6
ZM600	6000	1500 *2200	1550 *2400	3670	3780	2444	2600	3/6 *3/6

MÁSTIL TRIPLEX

Modelo Mástil	Altura Elevación	Capacidad a 500 mm. cdg (kg)		Altura replegado		Elevación libre (con Apoyacargas)		Angulo Inclinación
		CPD30	CPD35	CPD30	CPD35	CPD30	CPD35	
ZSM360	3600	3000	3400	1946	1946	670	670	6/6
ZSM400	4000	2900	3260	2065	2065	795	795	6/6
ZSM435	4350	2750	3150	2190	2190	920	920	6/6
ZSM450	4500	2700	3000	2240	2240	970	970	6/6
ZSM470	4700	2650	2850	2240	2240	970	970	6/6
ZSM480	4800	2600	2800	2340	2340	1070	1070	6/6
ZSM500	5000	2400 *2600	2650	2440	2440	1170	1170	6/6
ZSM540	5400	2250 *2450	2500	2565	2565	1295	1295	3/6 *3/6
ZSM600	6000	1550 *2150	1550 *2300	2790	2790	1520	1520	3/6 *3/6

Nota (1)* Capacidad con doble rueda delantera.
(2) CPD30: 490 mm más de elevación libre sin apoyacargas
(3) CPD35: 412 mm más de elevación libre sin apoyacargas
(4) 520 mm más de elevación libre sin apoyacargas